Technisches Datenblatt

TB 2530 | Querunterlage

Technische Daten		
Artikelnummer		200.102.010
Modell		TB 2530
geeignet für Zylinder		JJ 25**
kurze Beschreibung		Querunterlage
max. horizontale Verschiebung	mm	300
Gewicht, einsatzbereit	kg	25.0

Technische Zeichnung Abmessungen		
Abmessung A	mm	470
Abmessung B	mm	185
Abmessung C	mm	90
Abmessung D	mm	30
Abmessung E	mm	600

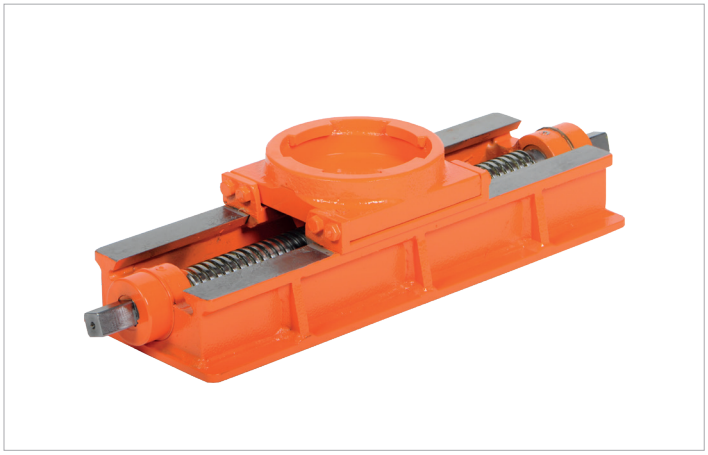

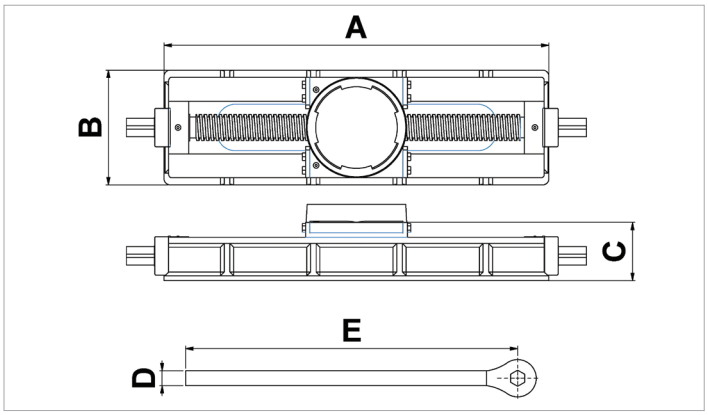

holmatro.com

© Holmatro 2023-11-30
Obwohl große Sorgfalt auf den Inhalt des Druckwerks verwendet wurde, kann es vorkommen, dass der Inhalt des Druckwerks unrichtig oder unvollständig ist. Holmatro B.V. und die mit ihr liierten Betriebe (in der Folge: Holmatro) übernehmen keine Verantwortung für die Folgen von Unvollständigkeiten oder Unrichtigkeiten des Inhalts des Druckwerks. Die Werte können im Rahmen der Fertigungstoleranzen abweichen. Bei Zweifel an der Richtigkeit oder Vollständigkeit der Information sollten Sie Kontakt mit Holmatro aufnehmen (T +31 (0)162-751480). Nichts aus diesem Druckwerk darf auf irgendeine Weise ohne die ausdrückliche Genehmigung von Holmatro vervielfältigt werden.