Folha de especificações técnicas

Caixa de armazenamento de aço

Especificações		
número de artigo		150.581.001
breve descrição		Caixa de armazenamento de aço
dimensão (AxBxC)	in	30.8 x 11.3 x 6.7

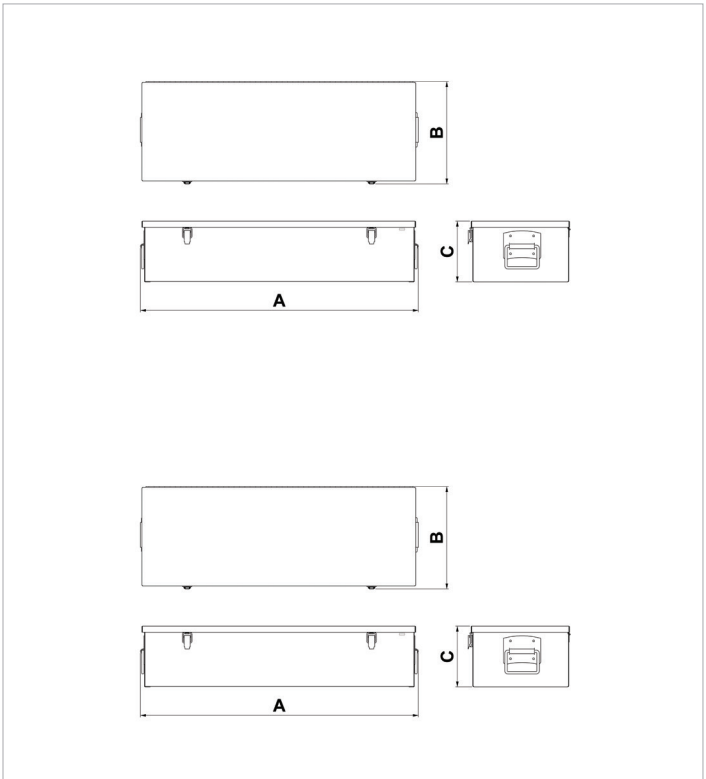

holmatro.com

© Holmatro 2023-12-28
Embora este conteúdo tenha sido alvo da máxima atenção, é possível que a informação neste impresso esteja incorreta ou incompleta. A Holmatro B.V. e as suas afiliadas (a seguir designada: Holmatro) não podem ser responsabilizadas, em nenhuma circunstância, pelas consequências das atividades levadas a cabo com base neste impresso. Os valores podem variar consoante as medições efetuadas pelo fabricante. Caso tenha alguma dúvida acerca da exatidão ou integralidade da informação, deverá contactar a Holmatro (T +31 (0)162-751500). Nenhuma parte deste impresso pode ser copiada e/ou publicada de forma alguma, sem a autorização explícita da Holmatro.